پلس یونٹ MATSUMOTO S-71 - پاور کا راستہ اور چیسس کی وائرنگ

سرخ = آنسولیٹڈ سیکنڈری سرکٹ (55 یا 110 V AC، فلوٹنگ: نہ مینز سے جڑا ہے نہ ارتھ سے). سیاہ = مینز. نیلا = 12 V کنٹرول.

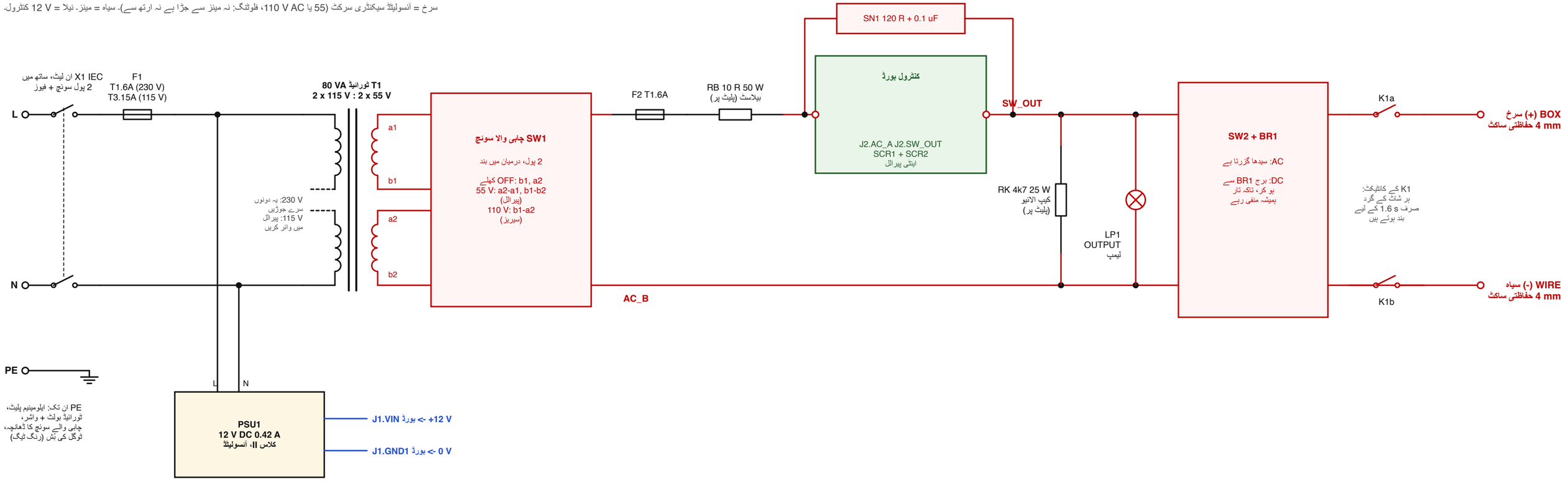

انٹرلاک کی زنجیر اور کنٹرول وائرنگ (12 V، سیفٹی ایکسٹرا لو وولٹیج)

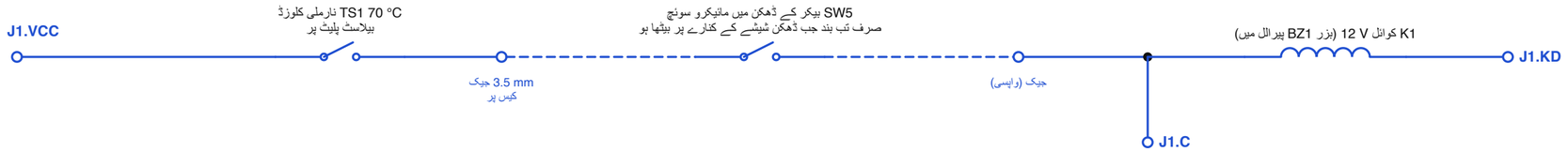

ریلے آؤٹ پٹ ساکٹس کو پلس سرکٹ سے صرف تب جوڑتا ہے
جب یہ «دونوں» شرطیں پوری ہوں:
1. ڈھکن بیکر پر بیٹھا ہو (SW5)،
2. بورڈ اپنی 1.6 s کی فائرنگ ونڈو کے اندر ہو.
زنجیر کہیں سے بھی ٹوٹے (کیبل نکلی ہو، ڈھکن اٹھا ہو،
بیلاسٹ بہت گرم ہو) تو ریلے کھل جاتا ہے.

SW3: J1.FIRE - J1.GND2 بٹن FIRE

پلس سلیکٹر SW4: کامن J1.VCC؛ راستے J1.SEL80، J1.SEL20، (کھلا = 800 ms)

LED (اینوڈ ٹرمینل پر، تمام کیتھوڈ J1.GND3 سے): J1.POWER سبز، J1.CAP سبز، J1.WAIT عنبری، J1.PULSE سرخ

12 V سپلائی: PSU1 کا مثبت J1.VIN سے، PSU1 کا منفی J1.GND1 سے؛ J1.NC کہیں نہیں جڑا.

پلس یونٹ MATSUMOTO S-71 - کنٹرول بورڈ (12 V DC ٹائمنگ لاجک + آنسولیٹڈ SCR سونچ)

نیلے نام سرکٹ نیٹ ہیں: ایک ہی نام یعنی ایک ہی تار۔ J1.xxx = بورڈ کے بائیں کنارے پر اسکرو ٹرمینل۔ پن نمبر سرمئی رنگ میں ہیں۔

سپلائی

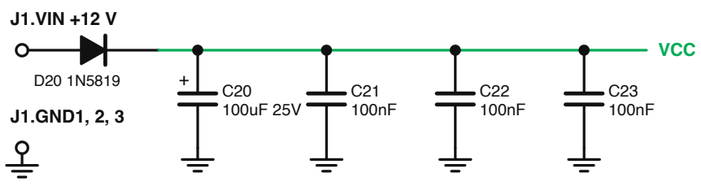

ریفرنس VREF = VCC / 3

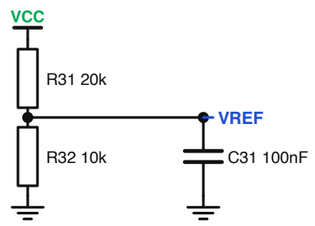

2 پاور آن ری سیٹ (U1 کو 0.4 s تک ری سیٹ میں رکھتا ہے تاکہ سونچ آن پر کچھ فائر نہ ہو)

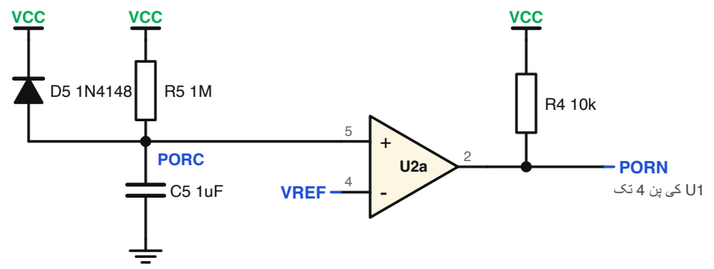

FIRE 1 بٹن اور لاک آؤٹ ٹائمر (ایک شاٹ، پھر اگلے سے پہلے تقریباً 24 s)

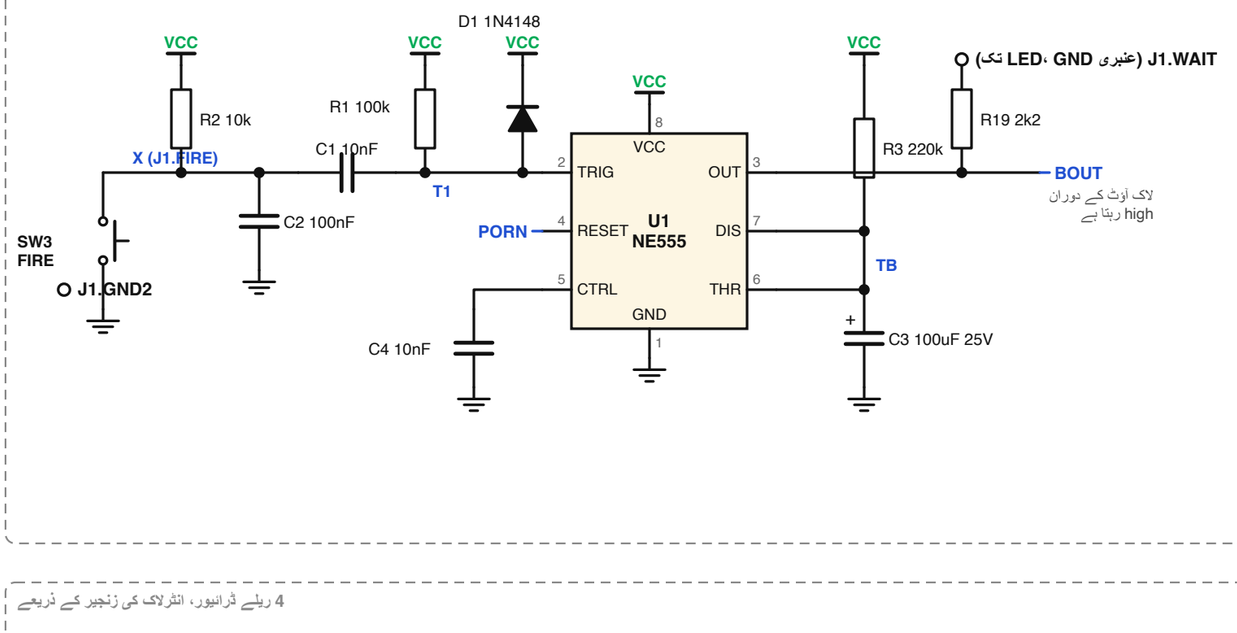

3 ریلے ونڈو (آؤٹ پٹ ریلے ہر لاک آؤٹ مدت کے صرف پہلے 1.6 s انرجائز ہوتا ہے)

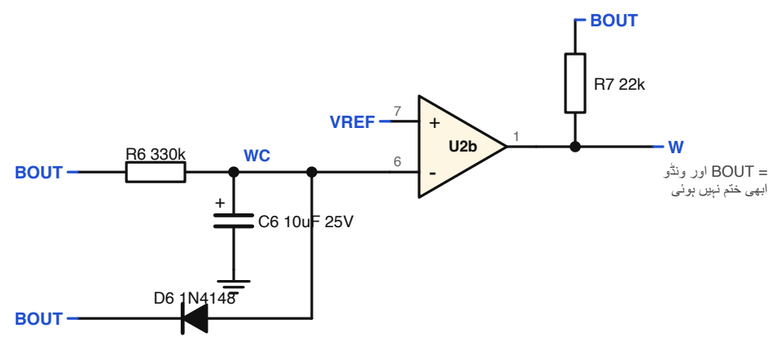

4 ریلے ڈرائیور، انٹرلاک کی زنجیر کے ذریعے

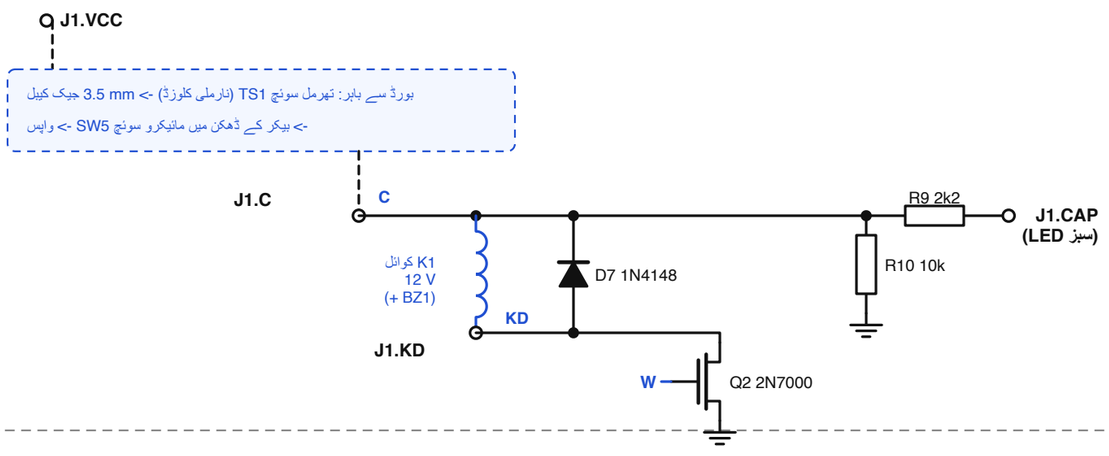

5 ابتدائی تاخیر (ریلے کانٹیکٹس کے ٹھہرنے کے لیے 0.11 s رکتا ہے، پھر پلس ٹائمر کو ٹرگر کرتا ہے)

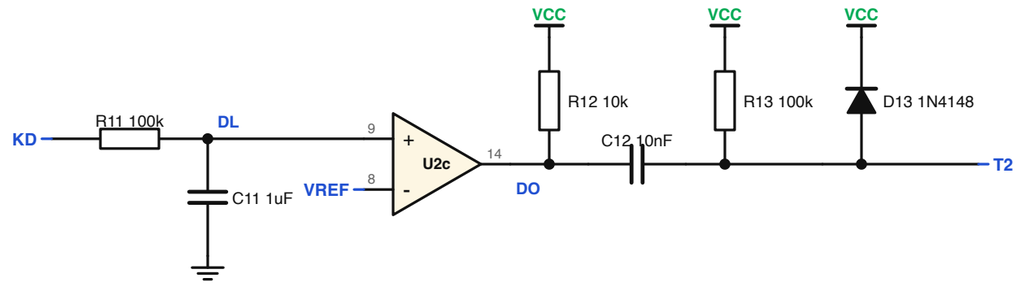

چوتھا کمپریٹر U2d (10, 11, 13) استعمال میں نہیں: پن 10 سے VREF، پن 11 سے GND۔

6 پلس ٹائمر 20 / 80 / 800 ms اور آپٹو ٹرائیک LED

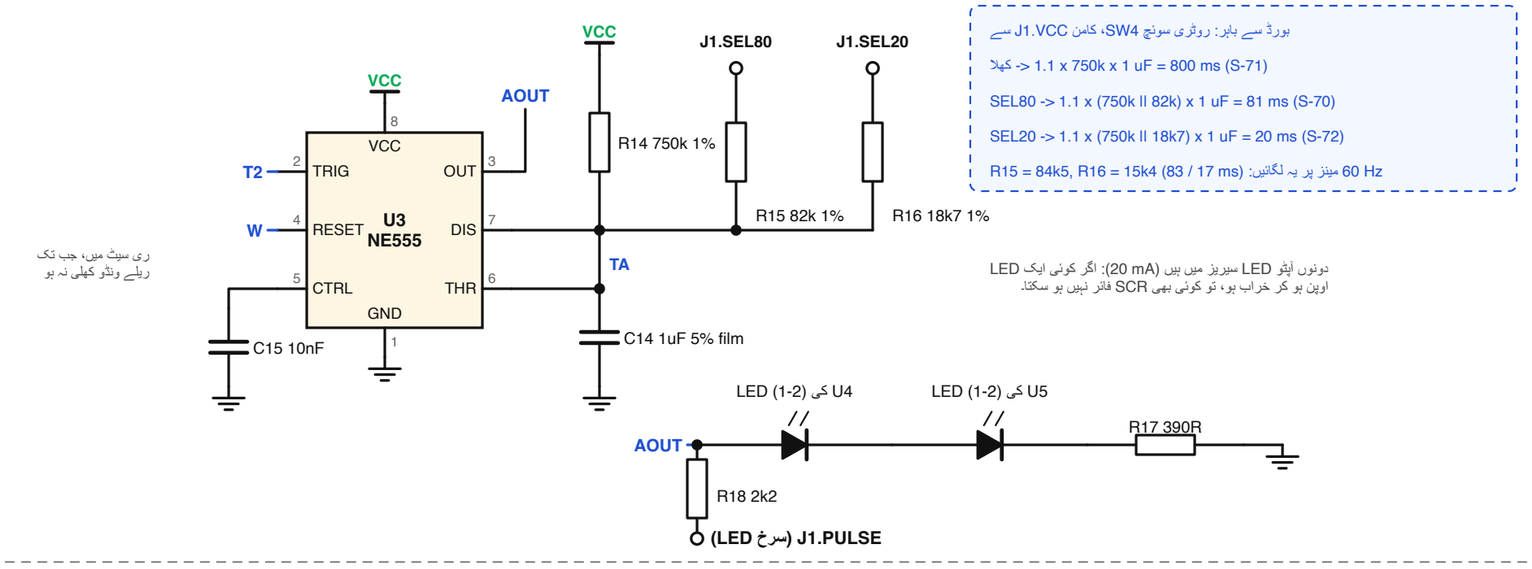

7 آنسولیٹڈ طرف 110 V AC / 55

U4 اور MOC3063، U5 زیرو کراسنگ آپٹو ٹرائیک ہیں؛ ان کی LED بلاک 6 میں ہیں۔

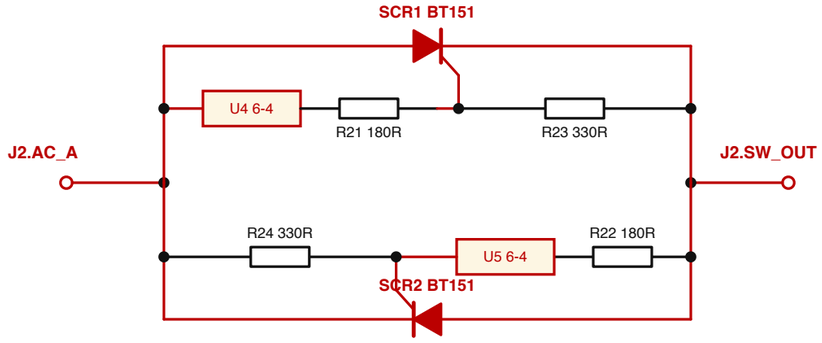

MOC3063 صرف زیرو کراسنگ کے تقریباً 20 V کے اندر ٹرگر ہوتا ہے (فیز اینگل 0)،
اور ہر SCR کرنٹ کے اگلے صفر پر خود بند ہو جاتا ہے: صرف مکمل نصف سائیکل۔
اس طرف اور 12 V لاجک کے درمیان 6 mm کی تانبے سے خالی خندق؛ صرف U4/U5 اسے پار کرتے ہیں۔