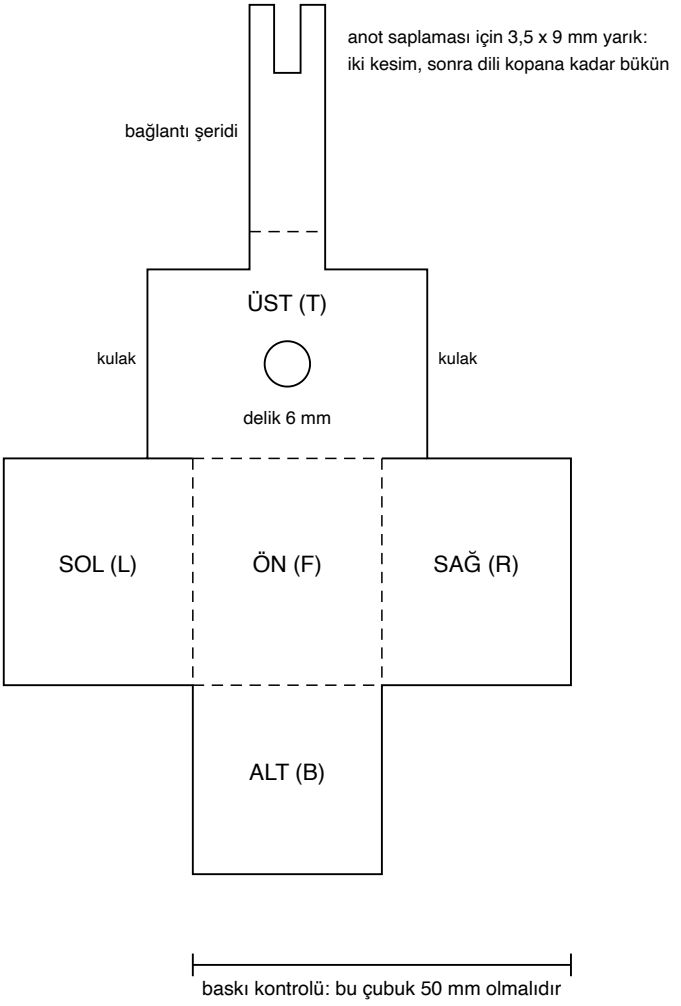

Bakır kutu açınımı, Matsumoto S-71: 25 x 25 x 30 mm, beş yüz, arkası açık. Bakır levha 0,2 mm.
Düz çizgiden kesin. Kesikli çizgiden katlayın: tüm katlar 90 derece SİZDEN UZAĞA (baskı dışta).
Bağlantı şeridini düz bırakın; kesikli çizgisinden YUKARI ancak kutu taşıyıcıdayken katlanır.
Kulaklar düz kalır: taşıyıcı raylarına kayarlar.